# NS-16SG　ギヤードモータ

株式会社中津製作所

## NS-16SG-減速比-電圧KG3A□

省スペース設計
豊富な電圧バリエーション
カーボンブラシタイプ

【外径図】

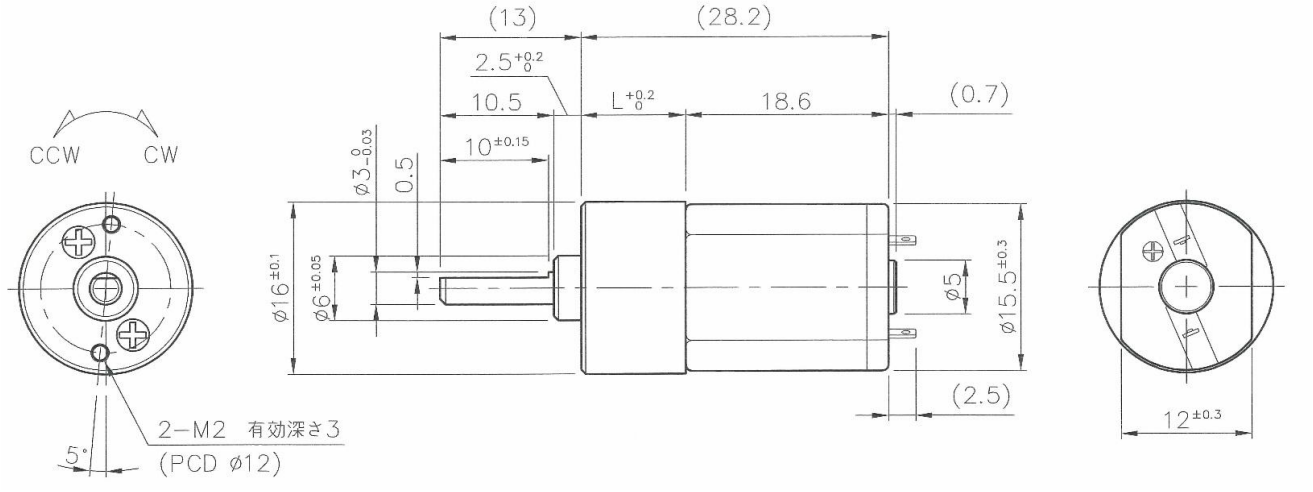


【ギヤードモータ仕様（定格回転数(rpm)/定格トルク 一覧）】

| 型　式 | 1/減速比 | 15 | 20 | 30 | 45 | 60 | 80 | 120 | 150 | 165 | 180 | 250 |
|---|---|---|---|---|---|---|---|---|---|---|---|---|
| NS-16SG-〇〇〇-4.5KG3A2 | 回転数 | 521 | 377 | 286 | 187 | 135 | 101 | 66 | 59 | 54 | 49 | 39 |
| | N・m | 0.008 | 0.01 | 0.013 | 0.02 | 0.025 | 0.032 | 0.049 | 0.049 | 0.049 | 0.049 | 0.049 |
| | kgf・cm | 0.08 | 0.1 | 0.13 | 0.2 | 0.25 | 0.33 | 0.5 | 0.5 | 0.5 | 0.5 | 0.5 |
| | 回転方向 | CCW | CW | | | CCW | | | | | | |
| NS-16SG-〇〇〇-6KG3A2 | 回転数 | 667 | 483 | 362 | 239 | 171 | 134 | 96 | 84 | 76 | 68 | 53 |
| | N・m | 0.012 | 0.015 | 0.02 | 0.029 | 0.037 | 0.044 | 0.049 | 0.049 | 0.049 | 0.049 | 0.049 |
| | kgf・cm | 0.12 | 0.15 | 0.2 | 0.3 | 0.38 | 0.45 | 0.5 | 0.5 | 0.5 | 0.5 | 0.5 |
| | 回転方向 | CCW | CW | | | CCW | | | | | | |

【モータ単体特性】

| | | 4.5KG3A2 | 6KG3A2 |
|---|---|---|---|
| 定格電圧 | V | 4.5 | 6.0 |
| 無負荷回転数 | rpm | 11000 | 14666 |
| 無負荷電流 | A | 0.1 | 0.1 |
| 定格負荷トルク | mN・m | 0.686 | 1.046 |
| | gf・cm | 7 | 10.667 |
| 定格負荷回転数 | rpm | 8250 | 10476 |
| 定格負荷電流 | A | 0.29 | 0.389 |
| 起動トルク | mN・m | 2.746 | 3.661 |
| | gf・cm | 28 | 37.33 |
| 起動電流 | A | 0.86 | 1.12 |
| 回転方向 | ＊ | CW | CW |
| 質量 | g | 10.4 | 10.4 |

【ギヤヘッド単体仕様】

| 1/減速比 | L | 段数 | 許容トルク | | 質量 |
|---|---|---|---|---|---|
| | mm | | N・m | kgf・cm | g |
| 15 | 9.6 | 3 | 0.015 | 0.15 | 9.2 |
| 20 | 9.6 | 4 | 0.020 | 0.2 | 9.2 |
| 30 | 9.6 | 4 | 0.025 | 0.25 | 9.2 |
| 45 | 9.6 | 4 | 0.029 | 0.3 | 9.2 |
| 60 | 9.6 | 5 | 0.039 | 0.4 | 9.2 |
| 80 | 9.6 | 5 | 0.044 | 0.45 | 9.2 |
| 120～250 | 9.6 | 5 | 0.049 | 0.5 | 9.2 |

＊ ＋端子にプラス印加時の基本回転方向（両回転）